Serie MULTIFIX SFT

Staffe di fissaggio

MULTIFIX SFT INFORMAZIONI GENERALI

Caratteristiche tecniche

Accessori

Staffe di fissaggio

Le staffe di fissaggio MULTIFIX sono particolarmente adatti quando è necessario montare una serie di tubazioni che richiedono un'installazione ordinata e di alta precisione. Questi strumenti di fissaggio consentono di installare varie tubazioni di diverso tipo e diametro, in modo rapido, semplice e soprattutto economico.

Le staffe MULTIFIX supportano, guidano e assorbono gli urti e le vibrazioni, proteggendo i tubi ed eliminando la necessità di sistemi di montaggio complessi e antiestetici con morsetti angolari, ecc.

Una disposizione ordinata facilita la manutenzione con conseguente notevole risparmio sui costi di gestione; consente inoltre una progettazione visiva intuitiva dell'impianto, che può essere assemblato facilmente anche senza manodopera specializzata.

Materiali

- Coppia di staffe: Acciaio galvanizzato
- Boccola: NBR
- Distanziatore: Acciaio
- Borchie: Acciaio
- Viti: Acciaio
- Piede e vite: Acciaio

Peso

SFT 38 1	0.050 kg
SFT 51 1	0.100 kg
SFT 78 1	0.570 kg

Temperatura di esercizio

Da -25°C a + 100°C

Codici di ordinazione

STAFFA DI FISSAGGIO COMPLETA

Esempio: SFT | 51 | 19 | P01

Serie

SFT

Dimensione

38	Altezza 38 mm - 1 1/2"
51	Altezza 51 mm - 2”
78	Altezza 78 mm - 3”

Numero di tubi		38	51	78
1	Tubo singolo	•	•	•
16	Nr. 16 tubi			•
19	Nr. 19 tubi		•	
26	Nr. 26 tubi	•		

Esecuzione

P01	MP Filtri standard
Pxx	Personalizzata

SFT

Tubo singolo

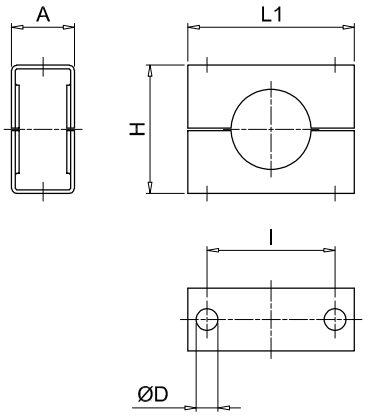

SFT

Tubo multiplo

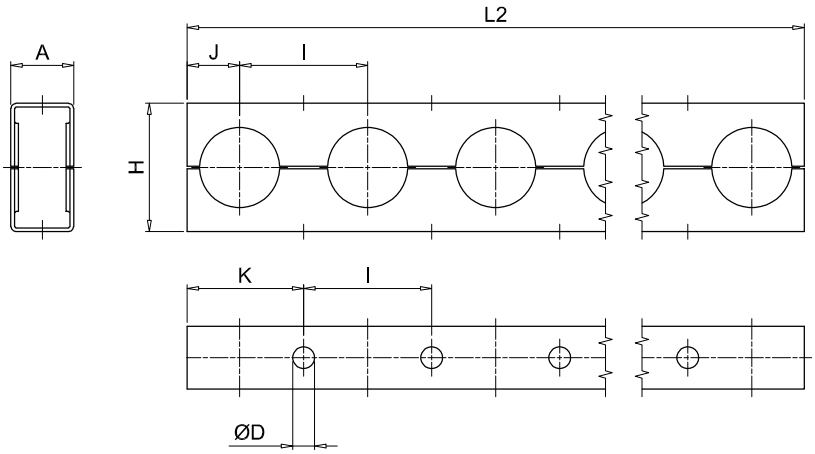

Dimensione	A [mm]	ØD [mm]	H [mm]	I [mm]	J [mm]	K [mm]	L1 [mm]	L2 [mm]
38	25	8.7	38	38.1	15	34	56	982
51	25	8.7	51	50.8	21	46	66	956
78	41	11.1	78	76.2	35	73	95	1213

MULTIFIX SFT

Montaggio

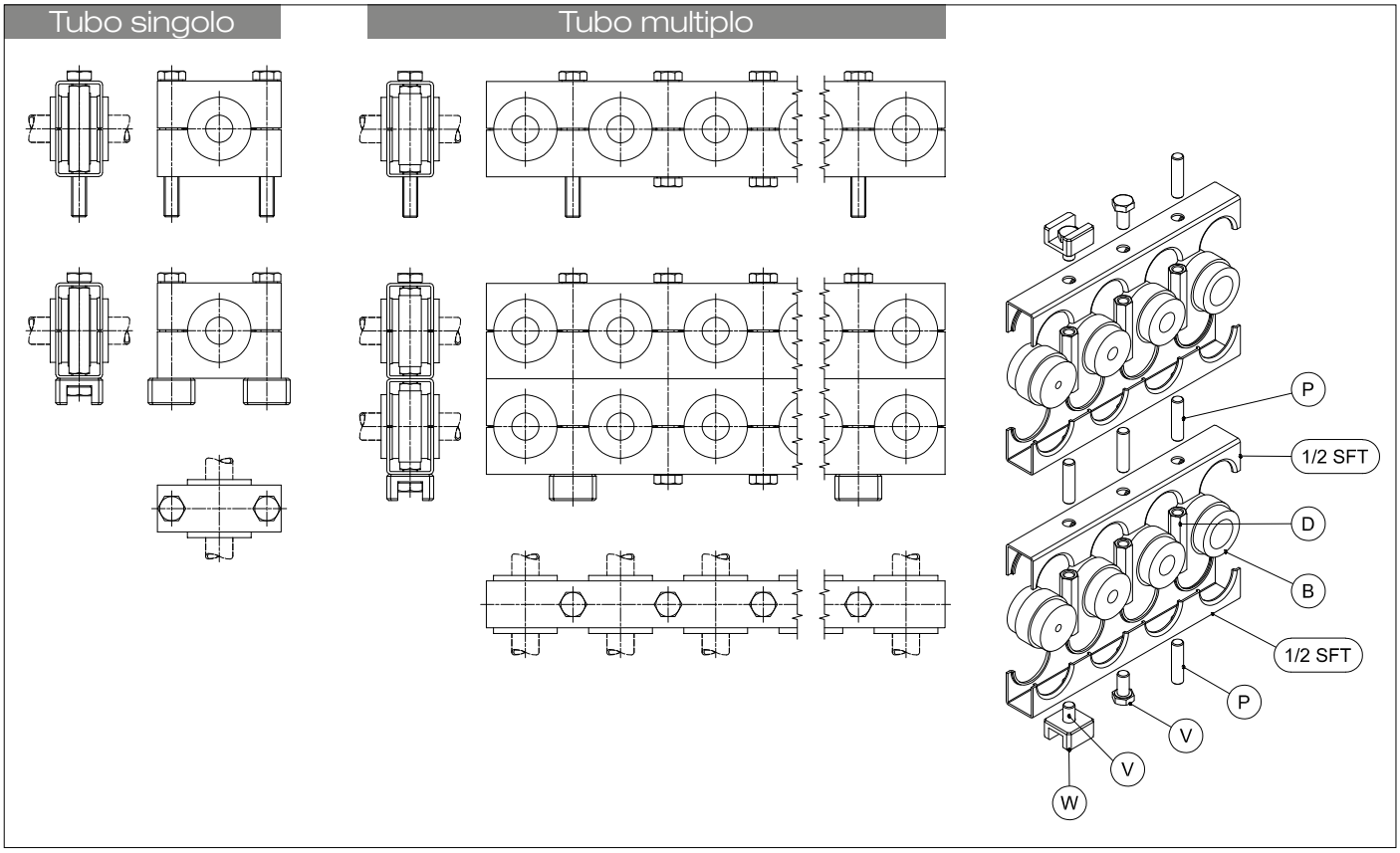

Codici di ordinazione

INSERTO ELASTICO B

Esempio: B 51 1820

Serie

B	Boccola di gomma

Grandezza

38
51
78

Diametro del tubo		38	51	78
6	Tubo Ø6 mm	•	•	
8	Tubo Ø8 mm	•	•	•
10	Tubo Ø10 mm - 1/8”	•	•	•
1214	Tubo Ø12 ÷ 14 mm - 1/4”	•	•	•
1516	Tubo Ø15 ÷ 16 mm - 3/8”	•	•	•
1820	Tubo Ø18 ÷ 20 mm - 1/2”	•	•	•
22	Tubo Ø22 mm - 5/8”		•	•
25	Tubo Ø25 mm - 3/4”		•	•
28	Tubo Ø28 mm		•	
2830	Tubo Ø28 ÷ 30 mm - 7/8”			•
33	Tubo Ø33 mm - 1”			•
3538	Tubo Ø35 ÷ 38 mm - 1 1/8”			•
42	Tubo Ø42 mm - 1 1/4”			•
50	Tubo Ø50 mm			•

Dimensioni

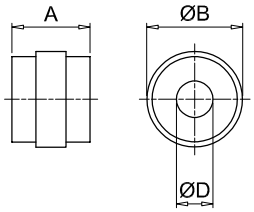

Grandezza	A [mm]	ØB [mm]
38	31	25
51	31	38
78	45	59

Diametro del tubo	ØD [mm]	Ø nom. tubo [pollici]
6	6	-
8	8	-
10	10	1/8”
1214	12÷14	1/4”
1516	15÷16	3/8”
1820	18÷20	1/2”
22	22	5/8”
25	25	3/4”
28	28	-
2830	28÷30	7/8”
33	33	1”
3538	35÷38	1 1/8”
42	42	1 1/4”
50	50	-

Codici di ordinazione

Dimensioni

DADO DI COLLEGAMENTO ESAGONALE (D)

Esempio: D 51 M

Serie
D Dado di collegamento esagonale

Altezza
38
51
78

Viti
M Metrica
U UNC

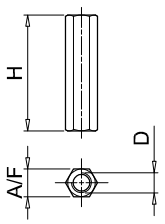

Altezza	Viti [mm]	D [mm]	H [mm]	A/F [mm]
38	M	M8	33	11
	U	5/16" UNC		
51	M	M8	46	11
	U	5/16" UNC		
78	M	M10	72	13
	U	3/8" UNC		

PERNO PER MONTAGGIO IN SERIE (P)

Esempio: P 3851 M

Serie
P Perno per montaggio in serie

Altezza	SFT 38	SFT 51	SFT 78
38 - 51	•	•	
78			•

Viti
M Metrica
U UNC

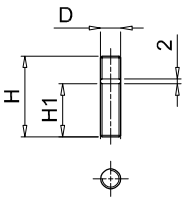

Altezza	Viti [mm]	D [mm]	H [mm]	H1 [mm]
38 - 51	M	M8	32	21
	U	5/16" UNC		
78	M	M10	38	22
	U	3/8" UNC		

VITE A TESTA ESAGONALE (V)

Esempio: V 3851 M

Serie
V Vite a testa esagonale

Altezza	SFT 38	SFT 51	SFT 78
38 - 51	•	•	
78			•

Viti
M Metrica
U UNC

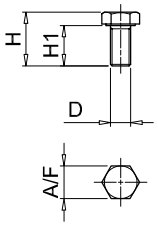

Altezza	Viti [mm]	D [mm]	H [mm]	H1 [mm]	A/F [mm]
38 - 51	M	M8	21	16	13
	U	5/16" UNC			
78	M	M10	36	30	17
	U	3/8" UNC			

PIEDE DI APPOGGIO (W)

Esempio: W 3851

Serie
W Piede di appoggio

Altezza	SFT 38	SFT 51	SFT 78
38 - 51	•	•	
78			•

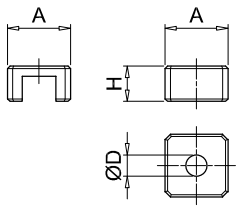

Altezza	H [mm]	ØD [mm]	H [mm]
38 - 51	25	8.5	14
78	32	11	16