TAPPI DI CARICO E FILTRAZIONE ARIA

TANK ACCESSORIES

CATALOGO

MPFILTRI®

PASSION TO PERFORM

TANK ACCESSORIES

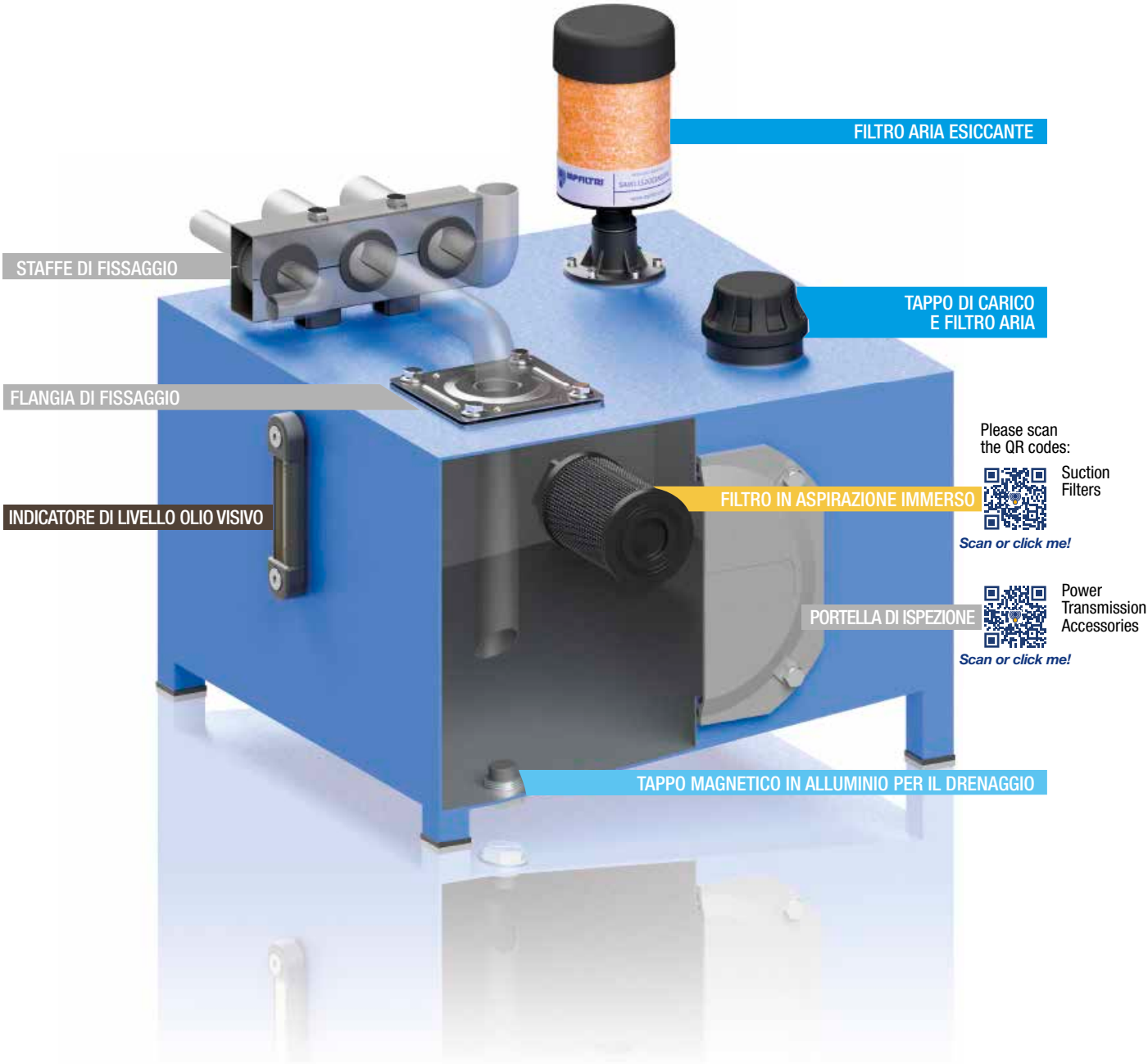

Please scan
the QR codes:

Suction
Filters

Scan or click me!

Power
Transmission
Accessories

Scan or click me!

INDICE

1 Pag.		INTRODUZIONE
2	INDICE	
4	PROFILO AZIENDALE	
8	GAMMA PRODOTTI	

10 Pag.		TAPPI DI CARICO E FILTRAZIONE ARIA
13	SAP 054-075 - SA	Filtri aria
19	SAW 115	Filtro sfiato aria essiccante per controllo umidità
23	SCS	Filtri aria in metallo con elemento filtrante intercambiabile
29	SME 1 - SMF 1 - SML 1	Adattatori per l'istallazione di tappi di carico e filtri aria
35	TA 46 - TAP 50 - SAP 50	Tappi di carico e filtri aria per portate fino a 200 l/min
43	TA 80	Tappi di carico e filtri aria in acciaio per portate fino a 500 l/min
47	TAP 90	Tappi di carico e filtri aria in poliammide per portate fino a 550 l/min
53	TAP 114	Tappi di carico e filtri aria in poliammide per portate fino a 1600 l/min
57	TAP 115 e SAP 115	Tappi di carico e filtri aria in poliammide per portate fino a 3000 l/min

62 Pag.		TAPPI DI CARICO E DI SCARICO
65	TC 50	Tappo di carico in poliammide
69	TKT - TSD - TKM	Tappi di carico e drenaggio

76 Pag.		INDICATORI DI LIVELLO OLIO VISIVI
79	LCP - LCC	Indicatori di livello olio visivi circolari
85	LVA - LVU	Indicatori di livello olio visivi verticali

90 Pag.		INDICATORI DI LIVELLO OLIO ELETTROMAGNETICI
93	LEN - LEG - LET - LEM - LEU	Indicatori di livello olio elettromagnetici
95	LVK	Indicatori di livello olio visivi ed elettromagnetici

110 page		ACCESSORI
113	EM1	Esclusori per manometri
119	SVM	Valvole di isolamento del manometro
123	FTA - FTR	Flangia di fissaggio
127	MULTIFIT SFT	Staffe di fissaggio

I filtri aria ed i tappi di carico permettono di soddisfare svariate richieste del mercato. Sono disponibili versioni in metallo e in plastica adatte all'uso su apparecchiature mobili ed industriali.
I tappi di carico svolgono una doppia funzione, la filtrazione dell'aria all'ingresso del serbatoio e la pre-filtrazione del fluido tramite il cestello, al fine di evitare l'ingresso di materiale estraneo nel serbatoio durante le operazioni di riempimento e rabbocco.

Il corretto funzionamento dei filtri aria garantisce una maggiore durata degli elementi filtranti installati nel circuito idraulico e nelle applicazioni in cui è presente un alto livello di contaminazione.
Sono disponibili anche filtri essiccatori per assorbire l'acqua libera e l'umidità contenuta nell'aria che entra nel serbatoio.

Tappi di Carico e Filtrazione Aria

SAP 054-075 - SA	Pagina 13
SAW 115	19
SCS	23
SME 1 - SMF 1 - SML 1	29
TA 46 - TAP 50 - SAP 50	35
TA 80	43
TAP 90	47
TAP 114	53
TAP 115 - SAP 115	57

Serie SAP 054-075

Filtro aria in poliammide

Serie SA

Filtro aria metallico

SAP 054-075 INFORMAZIONI GENERALI

Caratteristiche tecniche

Tappi di Carico e Filtrazione Aria

Filtro aria in poliammide
Portate fino a 400 l/min

SAP è una gamma di filtri aria in plastica per la protezione del serbatoio dalla contaminazione solida contenuta nell'aria.
Sono montati direttamente sul serbatoio.

Caratteristiche disponibili:
- Attacchi filettati maschi fino a 3/4", per una portata massima di 400 l/min
- Elemento filtrante sostituibile
- Filtrazione a cellulosa, per ottenere un buon livello di pulizia nel serbatoio
- I setti filtranti in poliestere sono un'opzione per condizioni ambientali pesanti (alta umidità, sabbia ...)

Applicazioni tipiche:
- Macchine mobili (macchine per l'edilizia e l'agricoltura)
- Attrezzature industriali

Portata Δp 0.02 bar

	Portate [l/min]	
Filtrazione	L03	L10
SAP054	200	250
SAP075	350	400

Materiali
- Coperchio: Poliammide
- Attacco: Poliammide
- Elemento filtrante: Carta impregnata in resina

Temperatura
Da -25°C a +100°C

Peso
SAP 054 - 0.06 kg
SAP 075 - 0.15 kg

Codici di ordinazione

FILTRO ARIA COMPLETO

Esempio: SAP054 | G2 | L10 | A | P01

Serie e dimensioni
SAP054
SAP075

Connessione	SAP054	SAP075
G1	G 3/8"	G 1/2"
G2	G 1/2"	G 3/4"

Filtrazione
L03 Carta impregnata in resina 3 µm
L10 Carta impregnata in resina 10 µm

Guarnizione
A NBR

Esecuzione
P01 MP Filtri standard
Pxx Personalizzata

ELEMENTO FILTRANTE

Esempio: A4 | L10 | P01

Serie e dimensioni degli elementi filtranti
A4 SAP054
A7 SAP075

Filtrazione
L03 Carta impregnata in resina 3 µm
L10 Carta impregnata in resina 10 µm

Esecuzione
P01 MP Filtri standard
Pxx Personalizzata

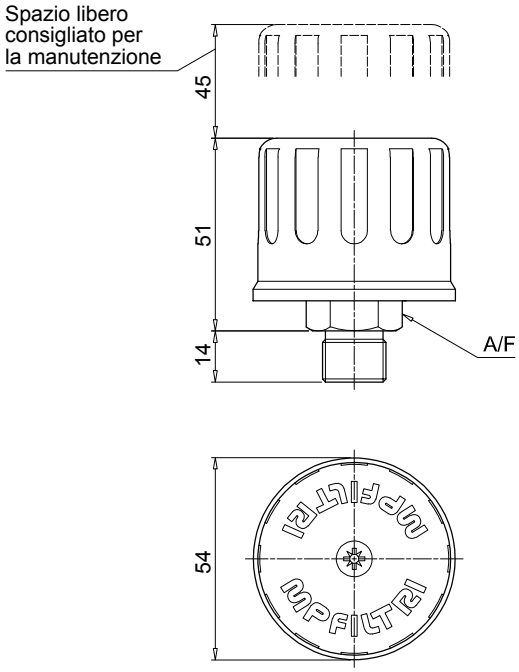

SAP054

Connessione	A/F [mm]
G1	22
G2	27

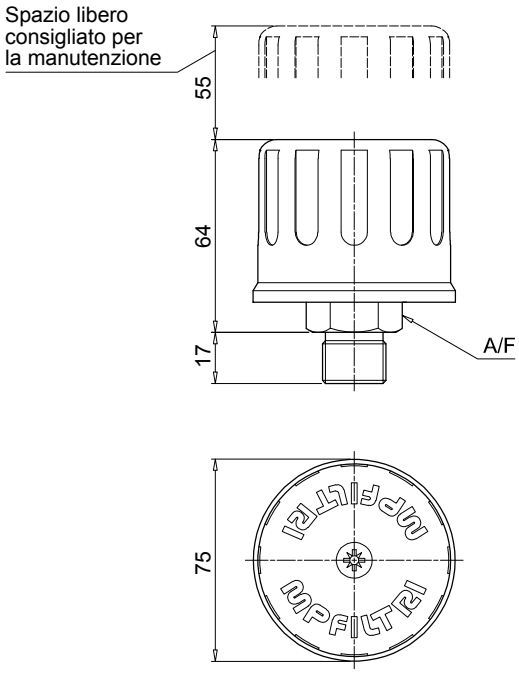

SAP075

Connessione	A/F [mm]
G1	27
G2	32

Caratteristiche tecniche

Tappi di Carico e Filtrazione Aria

Filtro aria metallico
Portate fino a 2500 l/min

SA è una gamma di filtri aria in metallo per la protezione del serbatoio dalla contaminazione solida contenuta nell'aria.
Sono montati direttamente sul serbatoio. Il design robusto consente l'utilizzo di questi filtri in qualsiasi applicazione pesante.

Caratteristiche disponibili:
- Attacchi filettati maschi fino a 2 1/2", per una portata massima di 2500 l/min
- Elemento filtrante sostituibile
- Filtrazione a cellulosa fine, per ottenere un buon livello di pulizia nel serbatoio
- I setti filtranti in poliestere sono un'opzione per condizioni ambientali pesanti (alta umidità, sabbia ...)

Applicazioni tipiche:
- Macchine mobili (macchine per l'edilizia e l'agricoltura)
- Attrezzature industriali

Portata Δp 0.02 bar

	Portate [l/min]	
	Filtrazione L03	L10
SA036	140	140
SA053	250	250
SA075	350	400
SA115	800	850
SA145	1800	1850
SA185	2300	2500

Materiali
- Coperchio: Acciaio
- Attacco:
  SA 036 - SA 053: acciao zincato
  SA 075 - SA 115 - SA 145 - SA 185: alluminio anodizzato
- Elemento filtrante: Carta impregnata in resina
- Viti: Acciaio galvanizzato
- Rondella: Teflon
- Cerchietto: Acciaio galvanizzato
- Guarnizione: NBR

Temperatura
Da -25°C a +100°C

Peso

SA 036	0.08 kg
SA 053	0.15 kg
SA 075	0.26 kg
SA 115	0.40 kg
SA 145	0.59 kg
SA 185	1.22 kg

Codici di ordinazione

FILTRO ARIA COMPLETO

Esempio: SA115 | G1 | L10 | A | P01

Serie e dimensioni

SA036	SA053	SA075	SA115	SA145	SA185

Connessione

	SA036	SA053	SA075	SA115	SA145	SA185
G1	G 1/4"	G 1/4"	G 1/2"	G 1"	G 1 1/2"	G 2 1/2"
G2	G 3/8"	G 3/8"	G 3/4"	-	-	-
G3	G 1/2"	-	-	-	-	-
G4	1/4" NPT	1/4" NPT	1/2" NPT	1" NPT	1 1/2" NPT	2 1/2" NPT
G5	3/8" NPT	3/8" NPT	3/4" NPT	-	-	-
G6	1/2" NPT	-	-	-	-	-

Filtrazione

L03	Carta impregnata in resina	3 µm
L10	Carta impregnata in resina	10 µm
S	Senza elemento filtrante	

Guarnizione

A	NBR

Esecuzione

P01	MP Filtri standard
Pxx	Personalizzata

ELEMENTO FILTRANTE

Esempio: A8 | L10 | P01

Serie e dimensioni degli elementi filtranti

A05	A5	A7	A8	A10	A11

Filtrazione

L03	Carta impregnata in resina	3 µm
L10	Carta impregnata in resina	10 µm

Esecuzione

P01	MP Filtri standard
Pxx	Personalizzata

SA

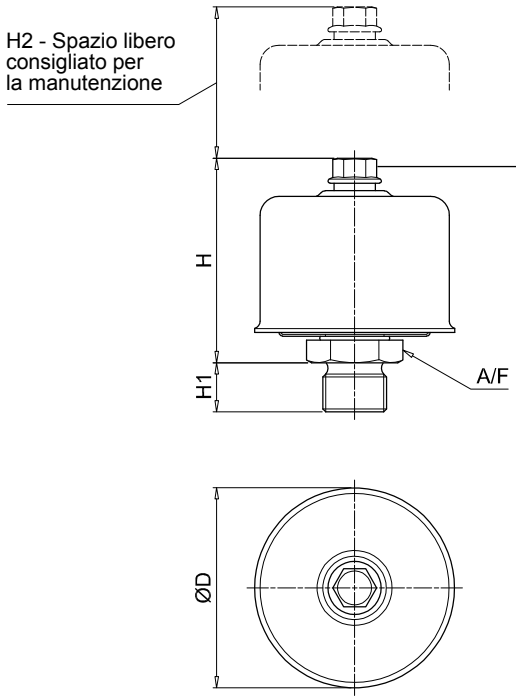

Tipo di bullone/dado

Croce Phillips:
SA036

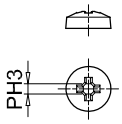

Esagonale:
SA053
SA075
SA115
SA145

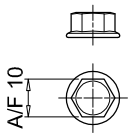

Alette:
SA185

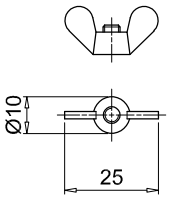

Tipo	Connessione	ØD [mm]	H [mm]	H1 [mm]	H2 [mm]	A/F [mm]
036	G1 ÷ G6	36	37	13	30	22
053	G1-G2-G4-G5	53	53	13	50	22
075	G1	75	69	13	60	27
	G2			17		32
	G4			15		27
	G5			20		32
115	G1 - G4	115	80	17	70	38
145	G1 - G4	145	115	25	100	55
185	G1 - G4	185	164	25	150	90

Serie SAW 115

Filtro sfiato aria essiccante per controllo umidità

SAW 115 INFORMAZIONI GENERALI

Caratteristiche tecniche

Tappi di Carico e Filtrazione Aria

Filtro sfiato aria essiccante per controllo umidità
Portata d'aria massima fino a 453 l/min

SAW è una gamma di filtri aria essiccanti; essi sono prodotti che combinano la filtrazione della contaminazione solida e l'assorbimento dell'umidità contenuta nell'aria.
Sono montati direttamente sul serbatoio; gli strati filtranti rimuovono la contaminazione solida mentre l'agente essiccante trattiene l'umidità contenuta nell'aria che entra nel serbatoio a seguito della ventilazione del serbatoio. Durante il servizio o durante lo spegnimento, l'agente essiccante asciuga l'apparecchiatura, assorbendo l'umidità dal serbatoio.

Caratteristiche disponibili:
- Attacchi filettati maschi fino a 1", per una portata massima di 453 l/min
- Grado di filtrazione fino, per ottenere un buon livello di pulizia nel serbatoio
- Valvole di ritegno, progettate per aumentare la longevità dell'agente essiccante.

Applicazioni tipiche:
Impianti idraulici, stoccaggio olio, serbatoi, trasformatori, energia rinnovabile, riduttori.

Compatibilità chimica

Consigliato:
- tutti gli oli per ingranaggi
- la maggior parte dei fluidi idraulici
- oli minerali e sintetici

Non consigliato:
- estere fosfato
- solfuro d'idrogeno
- acido solforico
- detergente alcalino alto

Portata Δp 0.02 bar

	Portate [l/min]
Filtrazione	03
SAW115	453

Materiali
Connessione: Poliammide
Tubo di supporto interno: Poliammide
Schermo: Policarbonato
Coperchio: Poliammide
Agente essiccante: Silica Gel

Efficienza filtrante 3 µm assoluti ($\beta_3 \geq 200$)

Guarnizioni NBR

Range di temperatura Da -25°C a +90°C

Livello di umidità al di sotto delle condizioni ambiente
SAW1153G03A00P01: Protegge per oltre 30.000 cicli
Deliquescente: Protegge per 5.000 cicli
(Parametri di prova 23°C, 30 l/min)

Peso del Silica Gel
Lunghezza 1 0.32 kg
Lunghezza 2 0.56 kg
Lunghezza 3 0.84 kg

Peso totale
Lunghezza 1 0.60 kg
Lunghezza 2 0.90 kg
Lunghezza 3 1.20 kg

Codici di ordinazione

FILTRO ARIA COMPLETO

Esempio: SAW115 | 1 | G | 03 | A | 0 | 0 | P01

Serie
SAW115

Lunghezza
1 | **2** | **3**

Connessione
G 1" Multi-fit (NPT, BSPT, NPSM)

Filtrazione
03 Microfibra inorganica 3 µm

Guarnizioni
A NBR

Valvola
0 Senza valvola
1 Con valvole di ritegno

Opzione
0 Standard

Esecuzione
P01 MP Filtri standard
Pxx Personalizzata

ACCESSORI

Esempio: SMG1 | S | A | P02

Serie
SMG1 Flangia di adattamento

Connessione
S Senza viti

Guarnizione
A NBR

Esecuzione
P02 MP Filtri standard

Dimensioni

Come funziona la serie SAW

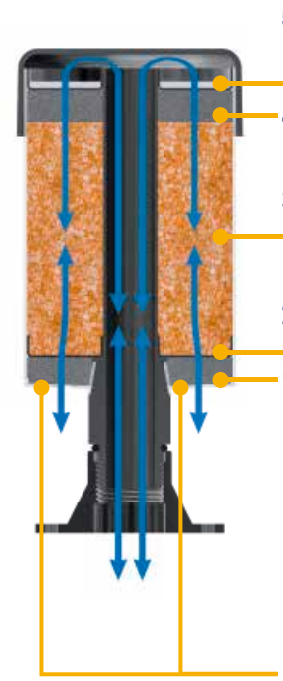

5 Un ulteriore strato di filtro trattiene la polvere dell'agente essiccatore

4 Un ulteriore diffusore d'aria in schiuma trattiene la nebbia d'olio

3 L'agente essiccatore trattiene l'umidità dall'aria

2 Lo strato filtrante trattiene la contaminazione solida

1 Il diffusore d'aria in schiuma disperde l'aria

L'AGENTE ESSICCANTE FUNZIONA ANCHE DURANTE L'ARRESTO DEL SISTEMA ASSORBENDO L'UMIDITÀ DALL'ARIA.

L'aria entra nell'apparecchiatura attraverso lo sfiato

SAW115	
Lunghezza	**H [mm]**
1	154
2	205
3	256

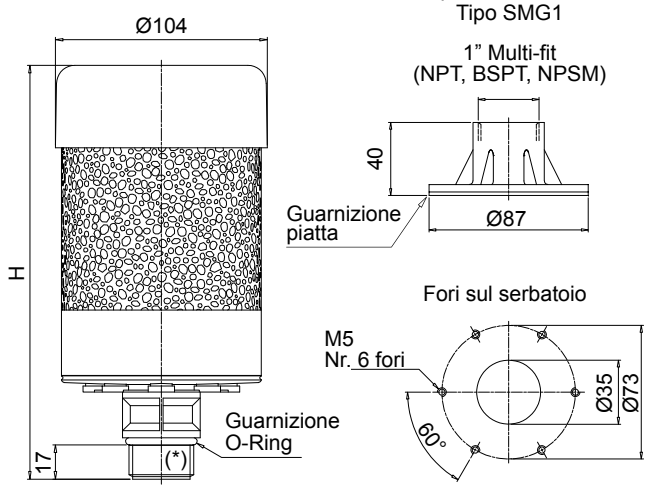

(*) 1" Multi-fit (NPT, BSPT, NPSM)

Silica Gel

Sfiato attivo

Sfiato esaurito

Il Silica Gel è il materiale assorbente di umidità più efficiente ed economico nelle applicazioni generali.

Uno sfiato di colore bianco indica che l'unità ha completato il proprio lavoro di assorbire umidità dai lubrificanti.

Ogni volta che il colore cambia dall'arancione al bianco è arrivato il momento di sostituire lo sfiato con uno nuovo.

Tutti gli sfiati aria essiccanti dovrebbero essere cambiati almeno una volta all'anno.

IMPORTANTE
Smaltire il Silica Gel esausto secondo le normative in vigore nel paese di utilizzo.

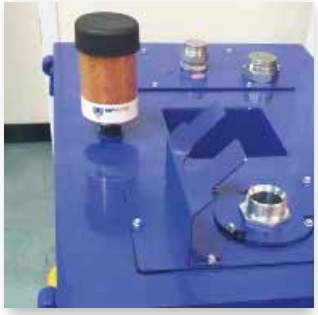

Fori per le prese d'aria

Max portata idraulica [l/min (cfm)]	Fori da aprire
fino a 110 (4)	2
da 111 a 220 (4-8)	4
da 221 a 330 (8-12)	6
da 331 a 452 (12-16)	8

INFORMAZIONI IMPORTANTI PER L'INSTALLAZIONE

- I fori di passaggio dell'aria vengono forniti tappati per ogni sfiato nuovo
- I tappi proteggono l'agente essiccatore durante l'immagazzinamento e la spedizione
- I tappi devono essere rimossi durante l'installazione, in base alla massima portata idraulica del sistema, come evidenziato nella tabella seguente.

Serie SCS

Filtri aria in metallo con elemento filtrante intercambiabile

Caratteristiche tecniche

Tappi di Carico e Filtrazione Aria

Filtri aria in metallo con elemento filtrante intercambiabile
Portate fino a 1330 l/min

SCS è una gamma di filtri aria per la protezione del serbatoio dalla contaminazione solida contenuta nell'aria.
Sono composti da un filtro spin-on che può essere avvitato su un tubo di collegamento, montato direttamente sul serbatoio.
Sono montati direttamente sul serbatoio.

Caratteristiche disponibili:
- Attacco a saldare o flangiato, per una portata massima di 1415 l/min
- Filtrazione a cellulosa e microfibra per ottenere un buon livello di pulizia nel serbatoio

Applicazioni tipiche:
- Macchine mobili (macchine per l'edilizia e l'agricoltura)
- Attrezzature industriali

Portata Δp 0.02 bar

	Portate [l/min]		
	Filtrazione P10	A03	A10
SCS050	550	515	530
SCS070	550	515	530
SCS100	1415	1300	1330
SCS150	1415	1300	1330

Materiali
Attacco: Acciaio galvanizzato

Temperatura
Da -25°C a +100°C

Peso

SCS050...G1	0.200 kg
SCS050...G2	0.265 kg
SCS100...G1	0.450 kg
SCS100...G2	0.645 kg
CS/CG050	0.73 kg
CS/CG070	0.95 kg
CS100	1.3 kg
CS150	1.6 kg
CG100	1.3 kg
CG150	1.6 kg

Codici di ordinazione

FILTRO ARIA COMPLETO

Esempio 1: SCS050 | C | G2 | | V | P01
Esempio 2: SCS150 | C | G2 | A10 | V | P01

Serie e dimensioni
SCS050 | **SCS070** | **SCS100** | **SCS150**

Connessione

C	Codolo a saldare
F	Flangia filettata

Attacco filettato		SCS050 - 070	SCS100 - 150
G1	ISO 228	G 3/4"	G 1 1/4"
G2	Standard U.S.	1" - 12 UNF	1 1/2" - 16 UN

Filtrazione		Dimensione:	050	070	100	150
	Senza elemento filtrante		•		•	
A03	Microfibra inorganica	3 µm	•	•	•	•
A10	Microfibra inorganica	10 µm	•	•	•	•
P10	Carta impregnata in resina	10 µm	•	•	•	•

Guarnizione

A	NBR
V	FPM

Esecuzione

P01	MP Filtri standard
Pxx	Personalizzata

ELEMENTO FILTRANTE

Esempio: CG | 150 | A10 | V | P01

Serie elemento filtrante		Attacco filettato:	G1	G2
CS	Connessione ISO 228		•	
CG	Connessione standard U.S.			•

Dimensioni elemento filtrante
050 | **070** | **100** | **150**

Filtrazione

A03	Microfibra inorganica	3 µm
A10	Microfibra inorganica	10 µm
P10	Carta impregnata in resina	10 µm

Guarnizione

A	NBR
V	FPM

Esecuzione

P01	MP Filtri standard
Pxx	Personalizzata

SCS050-070
Flangia filettata

Dimensione	H [mm]	H1 [mm]
050	199	146
070	263	210

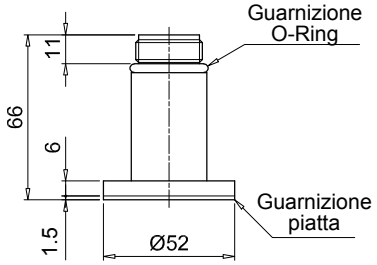

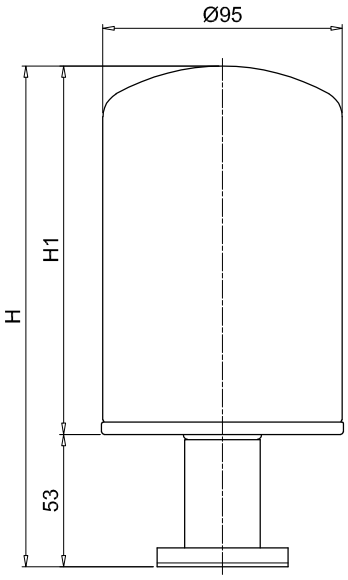

Fori sul serbatoio

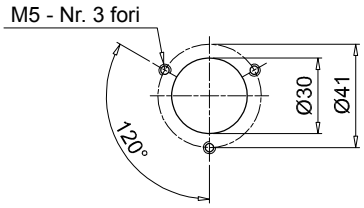

SCS050-070
Codolo a saldare

Dimensione	H [mm]	H1 [mm]
050	197	146
070	261	210

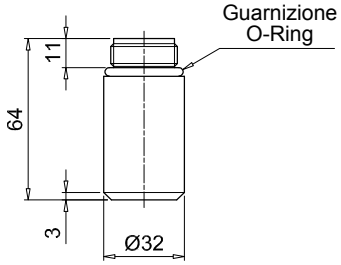

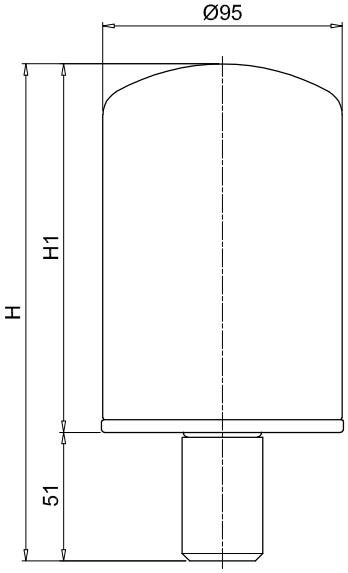

Dimensioni

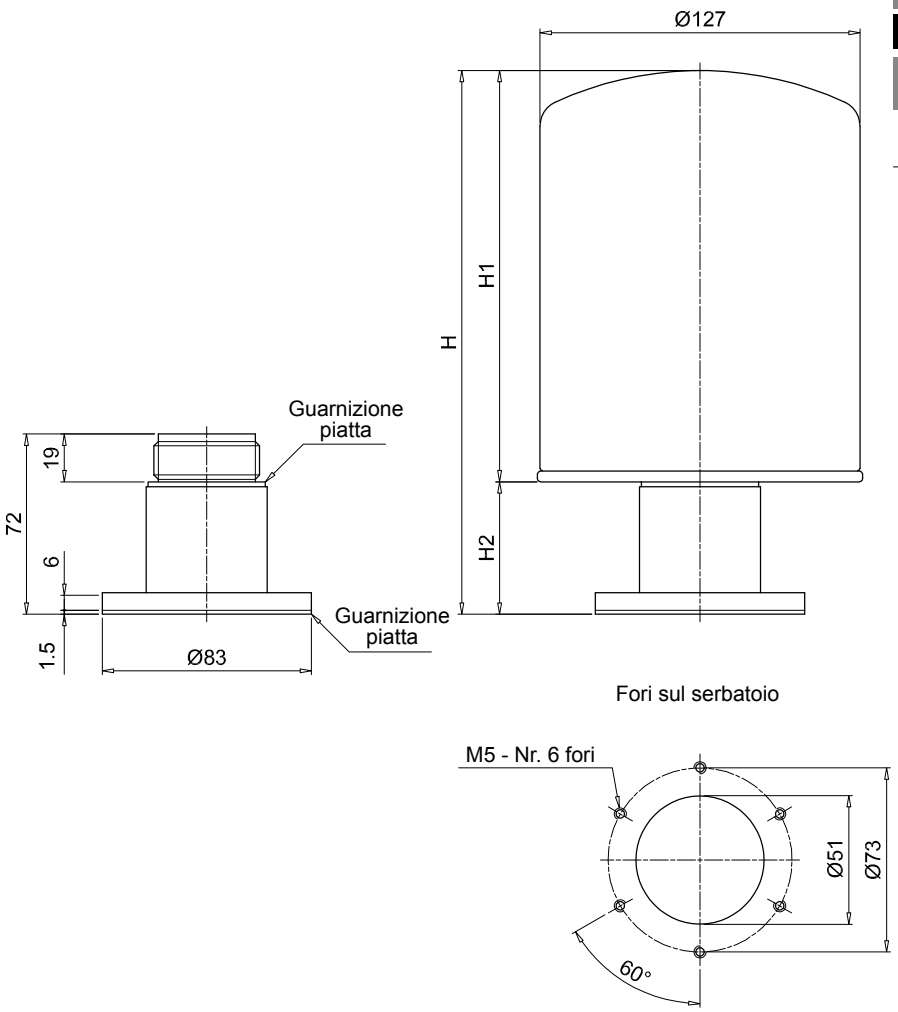

SCS100-150 Flangia filettata				
Dimensione	**Connessioni**	**H [mm]**	**H1 [mm]**	**H2 [mm]**
100	G1	231	178	53
	G2	215	184	31
150	G1	280	227	53
	G2	301	270	31

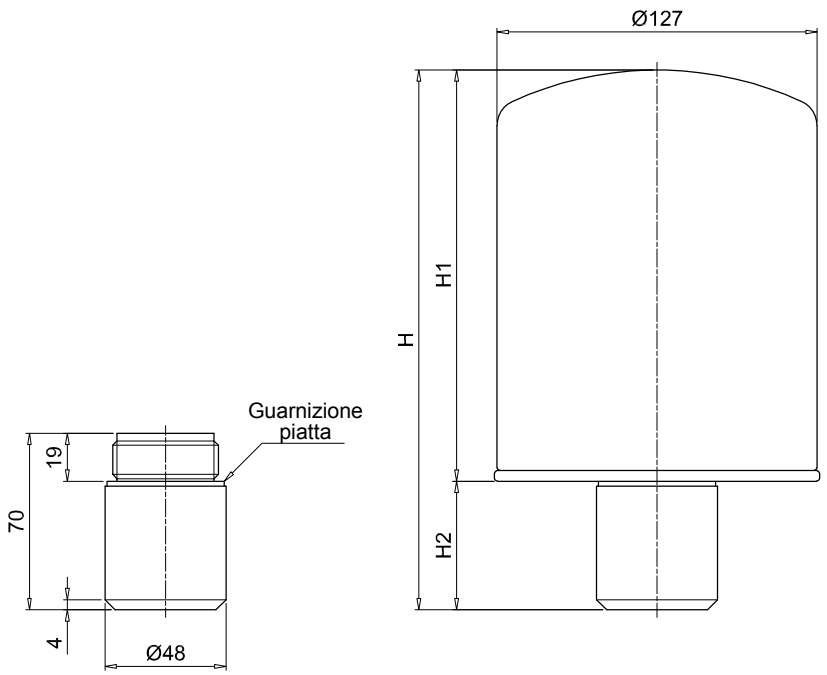

SCS100-150 Codolo a saldare				
Dimensione	**Connessioni**	**H [mm]**	**H1 [mm]**	**H2 [mm]**
100	G1	229	178	51
	G2	213	184	29
150	G1	278	227	51
	G2	299	270	29

Serie SME 1 - SMF 1 - SML 1

Adattatori per l'istallazione di tappi di carico e filtri aria

Caratteristiche tecniche

Tappi di Carico e Filtrazione Aria

Adattatori per l'istallazione di tappi di carico e filtri aria

SME/SMF/SML sono adattatori per l'installazione dei filtri aria e dei tappi di carico in qualsiasi posizione del serbatoio. Rendono l'operazione di manutenzione facile e veloce.

Caratteristiche disponibili:

- SME: Adattatore verticale in poliammide per serbatoi in poliammide, utilizzata principalmente nelle macchine mobili
- SMF: Adattatore inclinata in poliammide per serbatoi in poliammide, utilizzata principalmente nelle macchine mobili
- SML: Adattatore inclinata in alluminio per serbatoi metallici, utilizzata principalmente nelle attrezzature industriali e nelle applicazioni pesanti.

Materiali SME

- Corpo: Poliammide
- Guarnizioni: NBR
- Viti: Acciaio galvanizzato

Materiali SMF

- Corpo: Poliammide
- Guarnizioni: NBR
- Viti: Acciaio galvanizzato

Materiali SML

- Corpo: Alluminio
- Guarnizioni: NBR
- Viti: Acciaio galvanizzato

Temperatura

Da -25°C a +100°C

Peso

SME	0.250 kg
SMF	0.325 kg
SML	0.380 kg

Codici di ordinazione

ADATTATORE COMPLETO

Esempio: SMF1 | M | A | P01

Serie	
SME1	Adattatore verticale in poliammide
SMF1	Adattatore inclinato in poliammide
SML1	Adattatore inclinato in alluminio

Connessione	
M	Viti metriche
U	Viti UNC

Guarnizione	
A	NBR

Esecuzione		Serie SME1	SMF1	SML1
P01	MP Filtri standard		•	•
P02	Standard senza logo	•		

SME1

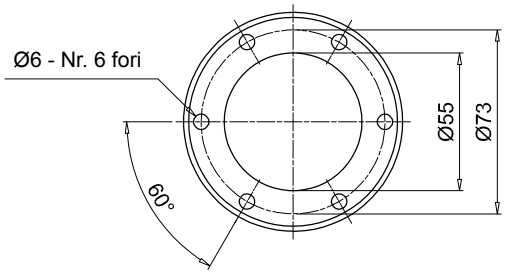

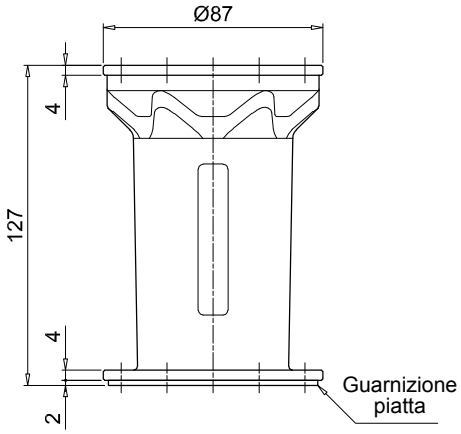

Fori sulla flangia

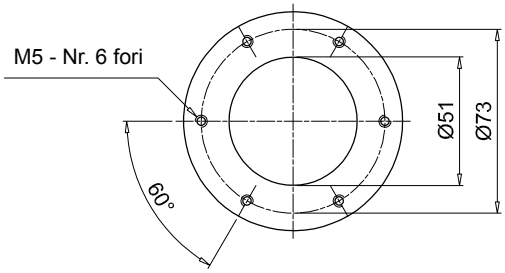

SME 1 - SMF 1 - SML 1

Dimensioni

SMF1

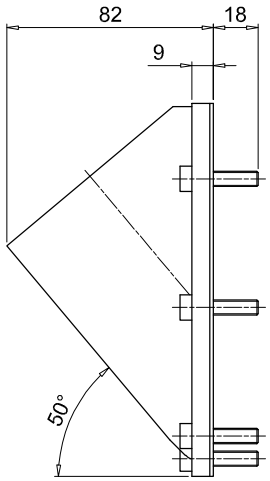

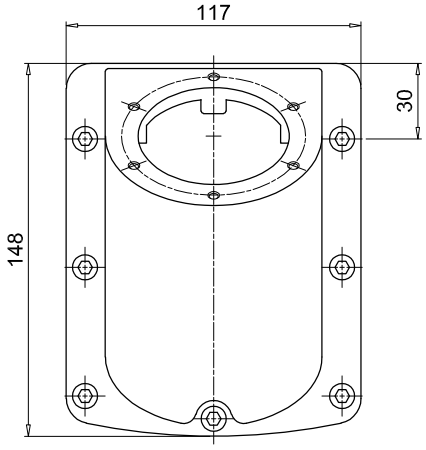

Fori sul serbatoio

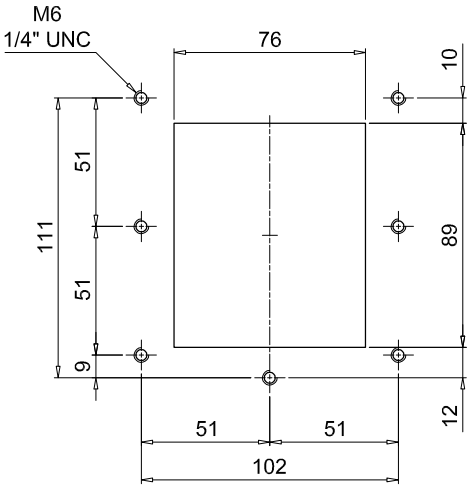

Fori sulla flangia

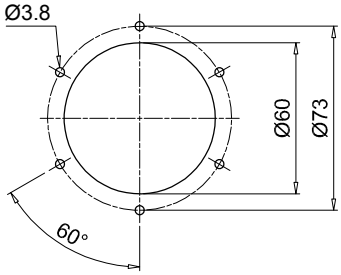

SML1

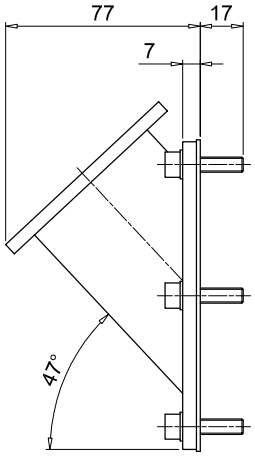

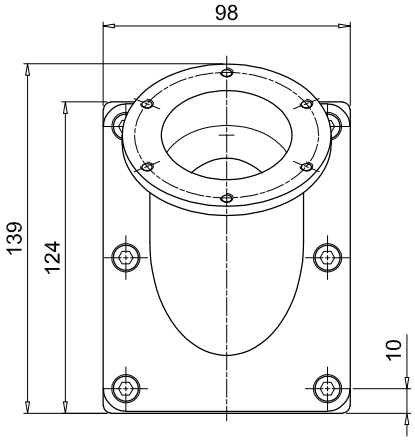

Fori sul serbatoio

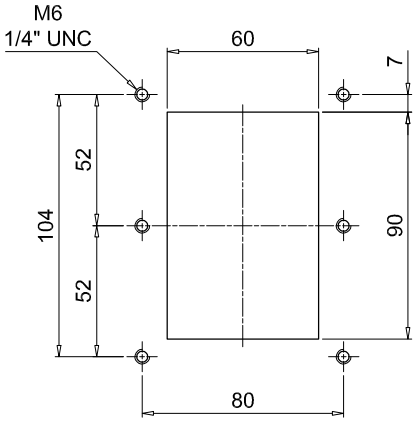

Fori sulla flangia

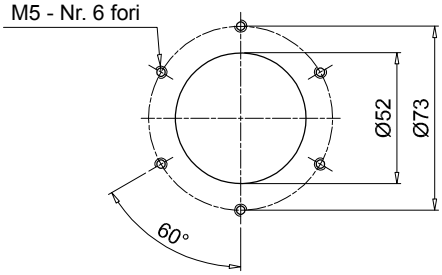

Serie TA 46 TAP 50 SAP 50

Tappo di carico e filtro aria in acciaio

Tappo di carico in poliammide

Filtro aria in poliammide

TA 46 INFORMAZIONI GENERALI

Caratteristiche tecniche

Tappi di Carico e Filtrazione Aria

Tappi di carico e filtri aria in acciaio
Portate inferiori a 200 l/min

TA46 è una gamma di tappi di carico e filtrazione aria in metallo per la protezione del serbatoio contro la contaminazione solida contenuta nell'aria e il riempimento del fluido negli impianti durante le procedure di messa in servizio e manutenzione. Sono montati direttamente sul serbatoio. Il design robusto consente l'utilizzo di questi filtri in qualsiasi applicazione pesante.

Caratteristiche disponibili:
- Attacchi filettati maschi fino a 1/4" e connessione flangiata a baionetta, per una portata massima di 200 l/min
- Filtrazione a cellulosa, per ottenere un buon livello di pulizia nel serbatoio
- Cestello di riempimento, per trattenere la contaminazione grossolana contenuta nel fluido e per diffondere il flusso del fluido nel serbatoio

Applicazioni tipiche:
- Sistemi idraulici compatti
- Macchine mobili compatte
- Attrezzature industriali

Portata Δp 0.02 bar

	Portate [l/min]	
	Filtrazione 03	10
TA46	150	200

Materiali (versione G/N)
- Coperchio: Acciaio cromato
- Elemento filtrante: Carta impregnata in resina, poliuretano
- Flangia: Acciaio galvanizzato
- Connessione: Acciaio galvanizzato

Materiali (versione B)
- Coperchio: Acciaio cromato
- Elemento filtrante: Carta impregnata in resina, poliuretano
- Flangia: Acciaio galvanizzato
- Connessione: Acciaio galvanizzato
- Guarnizione: NBR
- Catena: Ottone
- Viti: Acciaio galvanizzato
- Cestello: Acciaio galvanizzato

Temperatura
Da -25°C a +100°C

Peso
TA 46 B 0.10 kg
TA 46 G/N 0.11 kg

Codici di ordinazione

TAPPO DI CARICO COMPLETO

Esempio 1:	TA46	B	03	A	0	0	1	P01
Esempio 2:	TA46	G	10					P01

Serie
TA46

Connessione

B	Flangia avvitata con montaggio a baionetta
G	G 1/4"
N	1/4" NPT

Filtrazione

03	Carta impregnata in resina	3 µm
10	Poliuretano	10 µm

Guarnizione	Connessione:	B	G	N
A NBR		•		

Valvola	Connessione:	B	G	N
0 Senza valvola		•		

Versione	Connessione:	B	G	N
0 Standard		•		

Cestello	Connessione:	B	G	N
1 Con cestello		•		

Esecuzione

P01	MP Filtri standard
Pxx	Personalizzata

TA46

Flangia avvitata

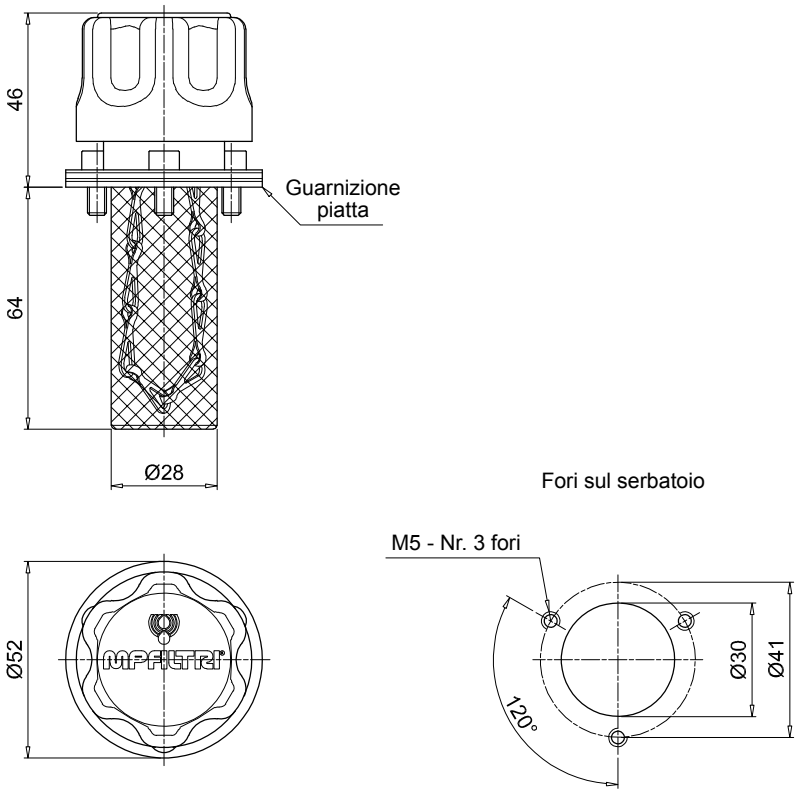

TA46

Attacco filettato

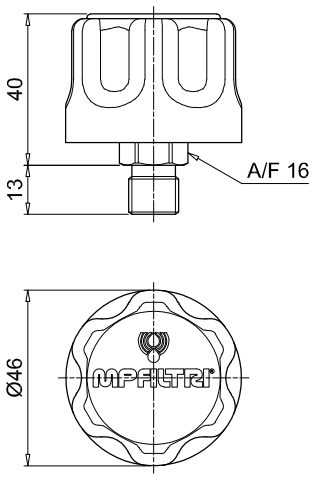

TAP 50 INFORMAZIONI GENERALI

Caratteristiche tecniche

Tappi di Carico e Filtrazione Aria

Tappi di carico e filtri aria in poliammide
Portate inferiori a 200 l/min

TAP50 è una gamma di tappi di carico e filtrazione aria in poliammide per la protezione del serbatoio contro la contaminazione solida contenuta nell'aria e il riempimento del fluido negli impianti durante le procedure di messa in servizio e manutenzione.

Caratteristiche disponibili:
- Attacco a saldare con baionetta, per una portata massima di 200 l/min
- Filtrazione a cellulosa, per ottenere un buon livello di pulizia nel serbatoio
- Cestello di riempimento, per trattenere la contaminazione grossolana contenuta nel fluido e per diffondere il flusso del fluido nel serbatoio

Applicazioni tipiche:
- Sistemi idraulici compatti
- Macchine mobili compatte
- Attrezzature industriali

Portata Δp 0.02 bar

	Portate [l/min]	
	Filtrazione 03	10
TAP50	180	202

Materiali
- Coperchio/ghiera: Poliammide
- Elemento filtrante: Carta impregnata in resina, poliuretano
- Valvola di pressurizzazione: Poliammide, acciaio galvanizzato, NBR
- Guarnizione: NBR
- Flangia: Poliammide
- Viti: Acciaio galvanizzato
- Cestello: Poliammide

Temperatura
Da -25°C a +100°C

Peso
TAP 50 0.60 kg

Quantità
10 pezzi/confezione

Codici di ordinazione

TAPPO DI CARICO COMPLETO

Esempio: TAP50 | C | 03 | A | 1 | 1 | P01

Serie
TAP50

Connessione
C Flangia avvitata con montaggio G 3/4”

Filtrazione
03 Carta impregnata in resina 3 µm
10 Poliuretano 10 µm

Guarnizioni
A NBR

Valvole
0 Senza valvola
1 Valvola di pressurizzazione a 0.5 bar

Cestello
1 Con cestello

Esecuzione
P01 MP Filtri standard
Pxx Personalizzata

TAP50

Flangia avvitata

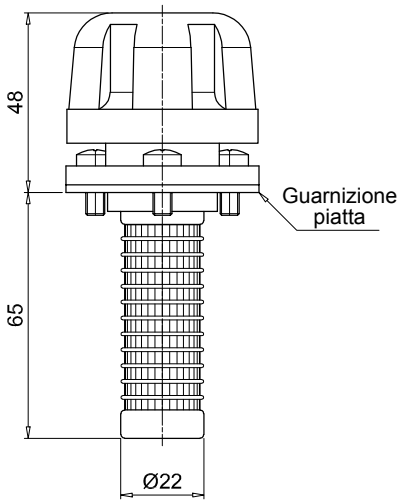

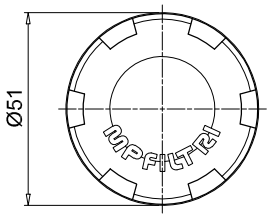

Fori sul serbatoio

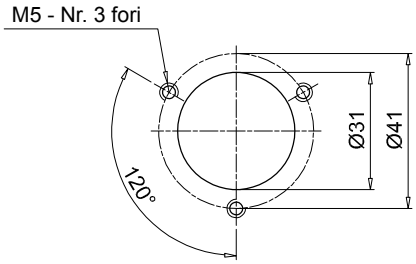

SAP 50 INFORMAZIONI GENERALI

Caratteristiche tecniche

Tappi di Carico e Filtrazione Aria

Filtri aria
Portate inferiori a 200 l/min

SAP50 è una gamma di filtri aria in plastica per la protezione del serbatoio dalla contaminazione solida contenuta nell'aria.
Sono montati direttamente sul serbatoio.

Caratteristiche disponibili:
- Attacchi filettati maschi fino a 3/4", per una portata massima di 200 l/min
- Filtrazione a cellulosa fine, per ottenere un buon livello di pulizia nel serbatoio

Applicazioni tipiche:
- Sistemi idraulici compatti
- Macchine mobili compatte
- Attrezzature industriali

Portata Δp 0.02 bar

	Portate [l/min]	
Filtrazione	03	10
SAP50	180	204

Materiali
- Coperchio/Connessione: Poliammide
- Elemento filtrante: Carta impregnata in resina, poliuretano
- Valvola di pressurizzazione: Poliammide, acciaio galvanizzato, NBR
- Guarnizione: NBR

Temperatura
Da -25°C a +100°C

Peso
SAP 50 0.40 kg

Quantità
10 pezzi/confezione

Codici di ordinazione

FILTRO ARIA COMPLETO

Esempio: SAP50 | G3 | L03 | A | 1 | 0 | P01

Serie
SAP50

Connessione
G2 G 3/8"
G3 G 1/2"
G4 G 3/4"

Filtrazione
L03 Carta impregnata in resina 3 µm
L10 Poliuretano 10 µm

Guarnizione
A NBR

Valvola
0 Senza valvola
1 Valvola di pressurizzazione a 0.5 bar

Cestello
0 Senza cestello

Esecuzione
P01 MP Filtri standard
Pxx Personalizzata

SAP50

Attacco filettato

Connessioni	D1 [mm]	ØD2 [mm]
G2	G 3/8”	17
G3	G 1/2”	21.5
G4	G 3/4”	26.7

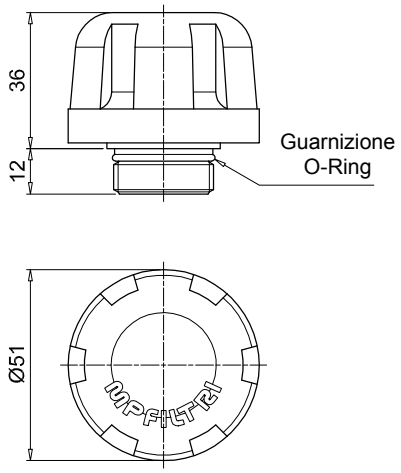

Connessione al serbatoio

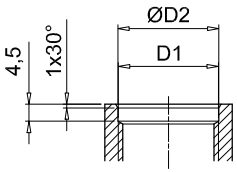

Serie TA 80

Tappi di carico e filtri aria in acciaio per portate inferiori a 550 l/min

TA 80 INFORMAZIONI GENERALI

Caratteristiche tecniche

Tappi di Carico e Filtrazione Aria

Tappi di carico e filtri aria in acciaio
Portate inferiori a 550 l/min

TA80 è una gamma di filtri aria metallici compatti e tappi di carico per la protezione del serbatoio contro la contaminazione solida contenuta nell'aria e il riempimento del fluido negli impianti durante le procedure di messa in servizio e manutenzione.
Sono montati direttamente sul serbatoio. Il design robusto consente l'utilizzo di questi filtri in qualsiasi applicazione pesante.

Caratteristiche disponibili:
- Attacchi filettati maschi fino a 3/4" e connessione flangiata a baionetta, per una portata massima di 550 l/min
- Filtrazione a cellulosa fine, per ottenere un buon livello di pulizia nel serbatoio
- Valvola di pressurizzazione con taratura diversa, per garantire una pressione positiva nel serbatoio in qualsiasi applicazione con serbatoi in metallo o plastica
- Piastrina per lucchetto di chiusura, per fissare il filtro aria al serbatoio
- Cestello di riempimento, per trattenere la contaminazione grossolana contenuta nel fluido e per diffondere il flusso del fluido nel serbatoio

Applicazioni tipiche:
- Sistemi idraulici
- Macchine mobili
- Attrezzature industriali

Portata Δp 0.02 bar

	Portate [l/min]	
Filtrazione	03	10
TA80	450	550

Materiali
- Coperchio: Acciaio cromato
- Elemento filtrante: Carta impregnata in resina, poliuretano
- Valvola di pressurizzazione: Poliammide (corpi), acciaio galvanizzato (testata - disco), acciaio (molla), NBR (guarnizioni)
- Flangia e funzione antispruzzi: Acciaio galvanizzato
- Guarnizione: NBR
- Viti, flangia: Acciaio galvanizzato
- Catena, anello: Ottone
- Cestello (solo TA80B): Acciaio galvanizzato

Temperatura
Da -25°C a +100°C

Peso
L 80 mm 0.33 kg
L 100 mm 0.35 kg

Codici di ordinazione

TAPPO DI CARICO / FILTRO ARIA COMPLETO

Esempio 1:	TA80	B	03	A	0	L	1	P01
Esempio 2:	TA80	G	10	A	2			P01

Serie
TA80

Connessione

B	Flangia avvitata con montaggio a baionetta	**G**	G 3/4"
D	Flangia a saldare con montaggio a baionetta	**N**	3/4" NPT

Filtrazione		Connessione: B	D	G	N
00 Senza filtro (tappo di carico chiuso)		•	•		
03 Carta impregnata in resina	3 µm	•	•	•	•
10 Poliuretano	10 µm	•	•	•	•

Guarnizione
A NBR

Valvola	Filtrazione: 00	03	10
0 Senza valvola	•	•	•
1 Valvola di pressurizzazione a 0.3 bar		•	•
2 Valvola di pressurizzazione a 0.7 bar		•	•
9 Con funzione frangiflusso		•	•

Versione	Connessione: B	D	G	N
0 Standard	•	•		
L Con piastrina per lucchetto di chiusura	•			

Cestello	Connessione: B	D	G	N
0 Senza cestello	•	•		
1 Con cestello 80 mm	•			
3 Con cestello 100 mm		•		

Esecuzione

P01	MP Filtri standard
Pxx	Personalizzata

TA80
Flangia avvitata

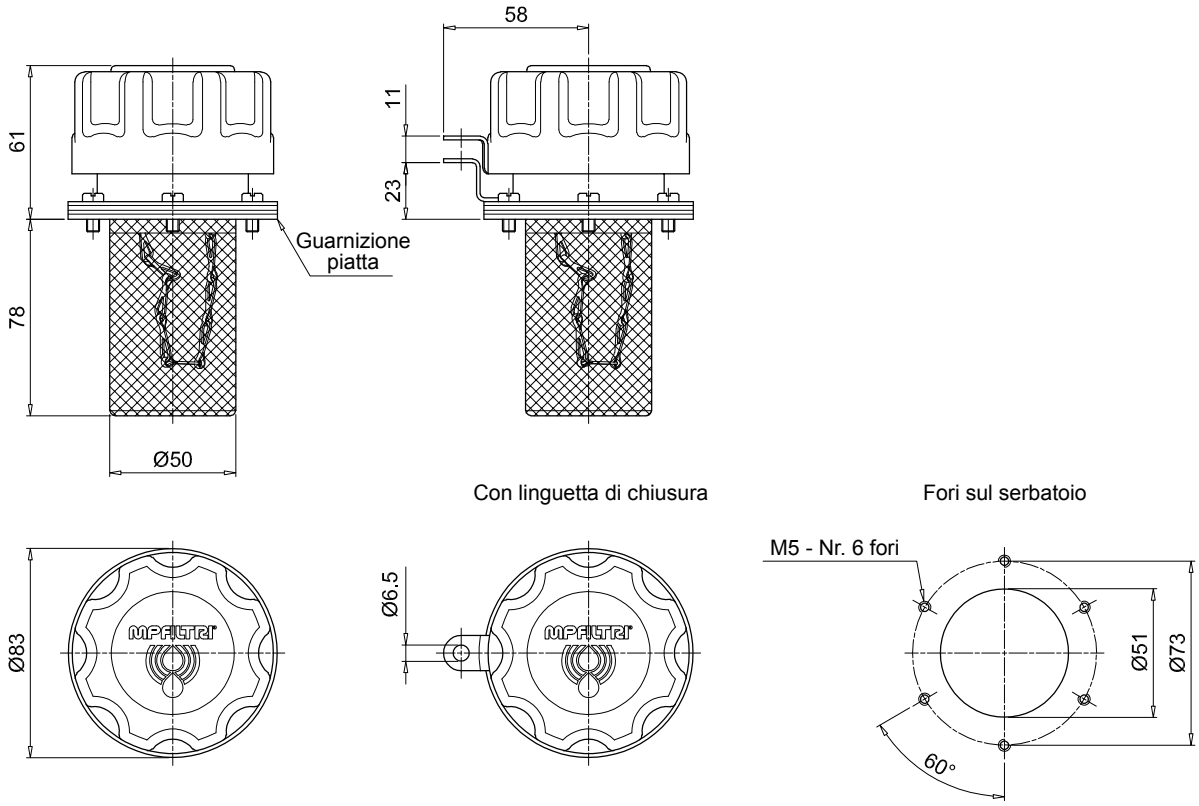

TA80
Flangia a saldare
Attacco filettato

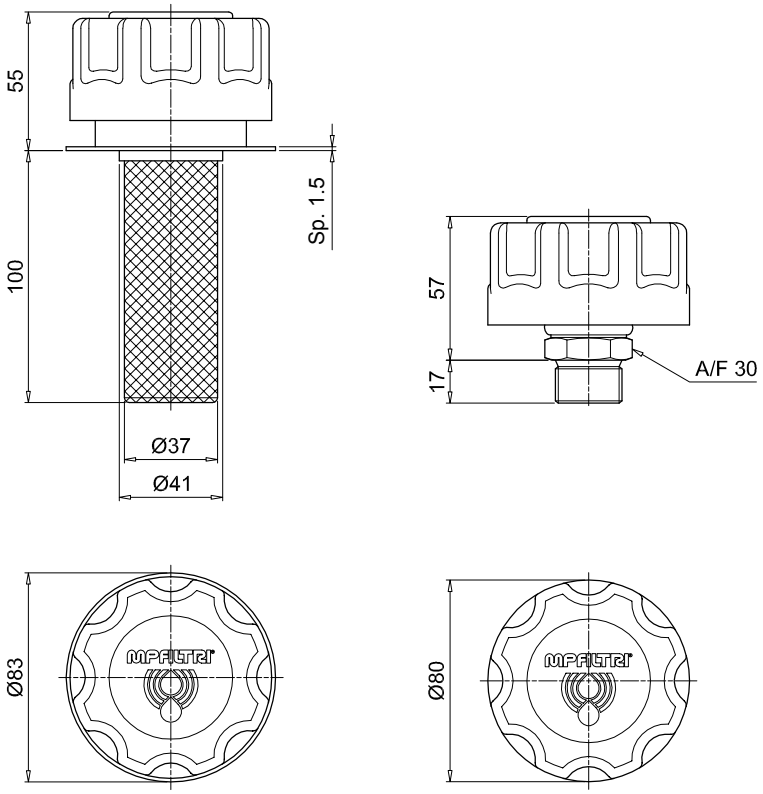

Serie TAP 90

Tappi di carico e filtri aria in poliammide per portate inferiori a 550 l/min

TAP 90 INFORMAZIONI GENERALI

Caratteristiche tecniche

Tappi di Carico e Filtrazione Aria

Tappi di carico e filtri aria in poliammide
Portate inferiori a 550 l/min

TAP90 è una gamma di filtri aria in plastica compatti e tappi di carico per la protezione del serbatoio contro la contaminazione solida contenuta nell'aria e il riempimento del fluido negli impianti durante le procedure di messa in servizio e manutenzione.
Sono montati direttamente sul serbatoio.

Caratteristiche disponibili:
- Attacchi filettati maschi fino a 1 1/2" e connessione flangiata a baionetta, per una portata massima di 550 l/min
- Filtrazione a cellulosa fine, per ottenere un buon livello di pulizia nel serbatoio
- Valvola di pressurizzazione con taratura diversa, per garantire una pressione positiva nel serbatoio in qualsiasi applicazione con serbatoi in metallo o plastica
- Piastrina per lucchetto di chiusura, per fissare il filtro aria al serbatoio
- Cestello di riempimento, per trattenere la contaminazione grossolana contenuta nel fluido e per diffondere il flusso del fluido nel serbatoio
- Asta per monitorare il livello del fluido nel serbatoio anche in posizioni complicate

Applicazioni tipiche:
- Sistemi idraulici
- Macchine mobili
- Attrezzature industriali

Portata Δp 0.02 bar

	Portate [l/min]	
	Filtrazione 03	10
TAP90	450	550

Materiali
- Coperchio/ghiera: Poliammide
- Elemento filtrante: Carta impregnata in resina, poliuretano
- Valvola di pressurizzazione: Poliammide (corpi), acciaio galvanizzato (testata - disco), NBR (guarnizioni)
- Flangia B: Poliammide
- Guarnizione: NBR
- Viti: Acciaio galvanizzato
- Linguetta lucchetto: Acciaio galvanizzato
- Catena, anello: Ottone
- Asta: Acciaio fosfatato
- Cestello: Acciaio galvanizzato, poliammide

Temperatura
Da -25°C a +100°C

Peso
L 120 mm 0.25 kg
L 250 mm 0.31 kg

Codici di ordinazione

TAPPO DI CARICO / FILTRO ARIA COMPLETO

Esempio 1:	TAP90	R	03	A	1	A	1	P01
Esempio 2:	TAP90	G	10	A	2	L		P01

Serie
TAP90

Connessione

R	Flangia avvitata con montaggio M52x2	**H**	G 1 1/2"
F	Flangia avvitata DIN 24557-2	**M**	3/4" NPT
C	Codolo a saldare	**G**	M52x2
		Q	G 3/4"

Filtrazione

		Connessioni R	F	C	Q	H	M	G
00	Senza filtro (tappo cieco di riempimento)	•	•	•				
03	Carta impregnata in resina 3 µm	•	•	•	•	•	•	•
10	Poliuretano 10 µm	•	•	•	•	•	•	•

Guarnizione
A NBR

Valvola

	Filtrazione:	00	03	10
0	Senza valvola	•	•	•
1	Valvola di pressurizzazione a 0.3 bar		•	•
2	Valvola di pressurizzazione a 0.7 bar		•	•

Versione

0	Standard	**A**	Con asta
L	Con piastrina per lucchetto di chiusura	**F**	Con asta e piastrina per lucchetto di chiusura

Cestello

		Connessioni R	F	C	Q	H	M	G
0	Senza cestello	•	•	•				
1	Con cestello 120 mm	•	•	•				
3	Con cestello 250 mm	•	•	•				

Esecuzione

P01	MP Filtri standard
Pxx	Personalizzata

TAP90

Flangia avvitata

Cestello	H1 [mm]
1	120
3	250

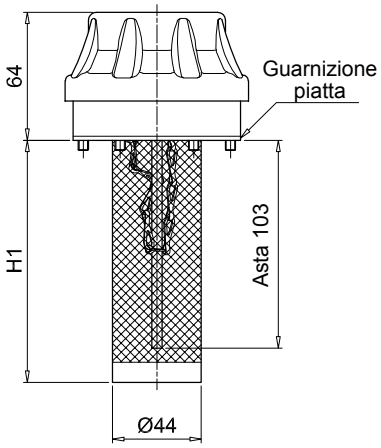

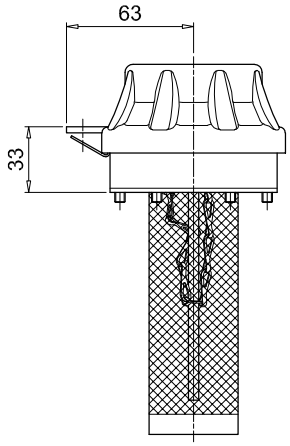

Con piastrina per lucchetto di chiusura

Fori sul serbatoio

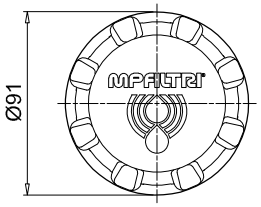

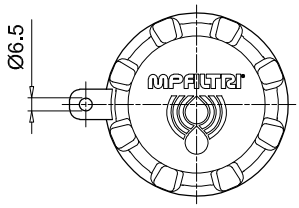

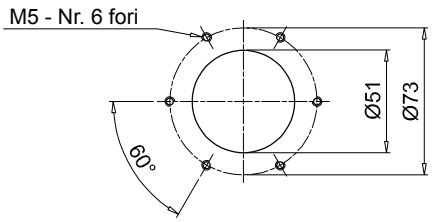

TAP90

Flangia avvitata

DIN 24557-2

Cestello	H1 [mm]
1	120
3	250

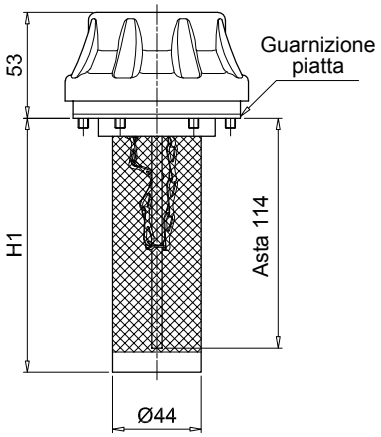

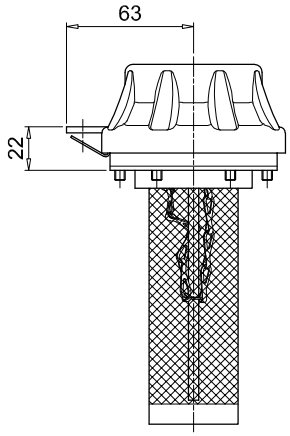

Con piastrina per lucchetto di chiusura

Fori sul serbatoio

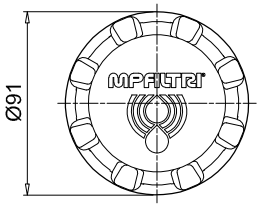

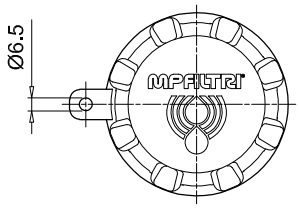

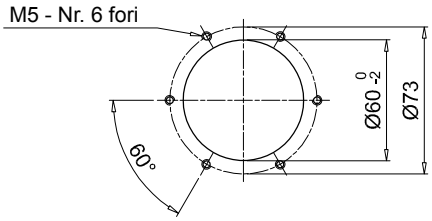

TAP 90

Dimensioni

TAP90

Codolo a saldare

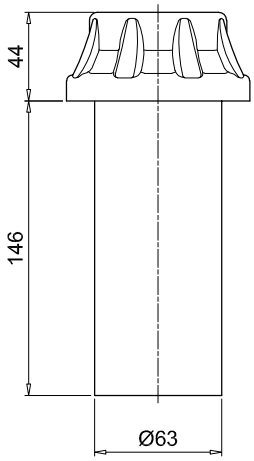

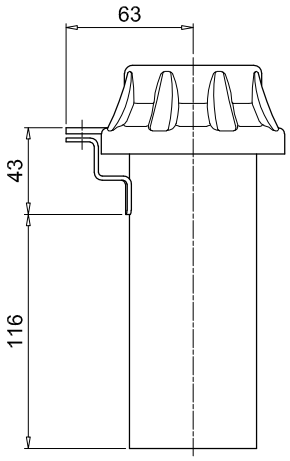

Con piastrina per lucchetto di chiusura

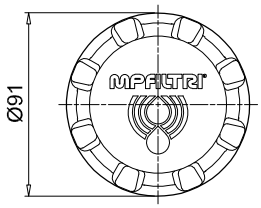

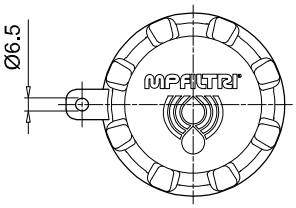

TAP90

Attacco filettato

Connessione	D1 [mm]	D2 [mm]	J [mm]	K [mm]
Q	G 3/4”	-	-	-
H	G 1 1/2”	48.5	8.5	2x15°
M	3/4” NPT	-	-	-
G	M 52x2	52.5	8.5	2x15°

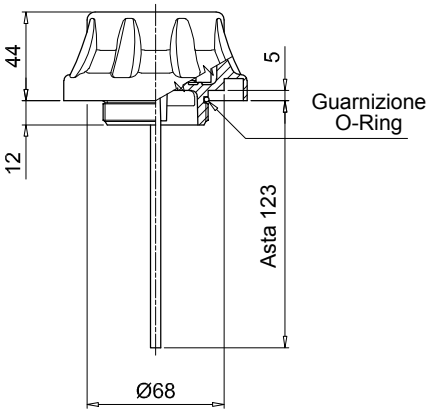

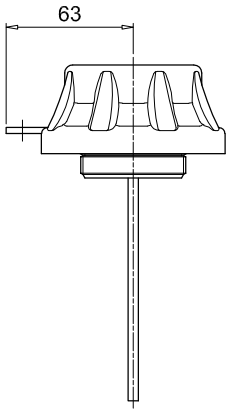

Con piastrina per lucchetto di chiusura

Connessione al serbatoio
per filettature G - H - M - T

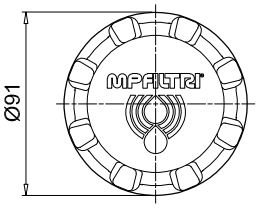

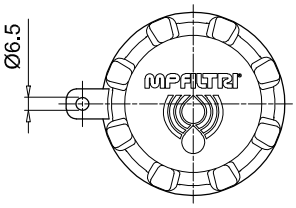

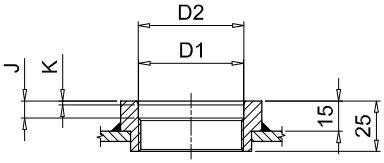

Serie TAP 114

Tappi di carico e filtri aria in poliammide per portate inferiori a 1600 l/min

TAP 114 INFORMAZIONI GENERALI

Caratteristiche tecniche

Tappi di Carico e Filtrazione Aria

Tappi di carico e filtri aria in poliammide
Portate inferiori a 1600 l/min

TAP114 è una gamma di grandi filtri aria in plastica compatti e tappi di carico per la protezione del serbatoio contro la contaminazione solida contenuta nell'aria e il riempimento del fluido negli impianti durante le procedure di messa in servizio e manutenzione.
Sono montati direttamente sul serbatoio.

Caratteristiche disponibili:
- Attacco flangiato, per una portata massima di 1600 l/min
- Elemento filtrante sostituibile
- Filtrazione a cellulosa fine, per ottenere un buon livello di pulizia nel serbatoio
- I setti filtranti in poliestere sono un'opzione per condizioni ambientali pesanti (alta umidità, sabbia ...)
- Cestello di riempimento, per trattenere la contaminazione grossolana contenuta nel fluido e per diffondere il flusso del fluido nel serbatoio
- Frangiflusso, per evitare che il fluido esca dallo sfiato aria a causa di scuotimento.

Applicazioni tipiche:
- Sistemi idraulici
- Macchine mobili
- Attrezzature industriali

Portata Δp 0.02 bar

		Portate [l/min]	
	Lungh.	standard	con frangiflusso
TAP114	**1**	1450	480
TAP114	**3**	1600	530

Materiali
- Coperchio: Poliammide
- Elemento filtrante: Carta impregnata in resina
- Flangia: Poliammide
- Guarnizione: NBR
- Viti: Acciaio galvanizzato
- Cestello: Poliammide

Temperatura
Da -25°C a +100°C

Peso
TAP 114 Lung. 1 0.185 kg
TAP 114 Lung. 3 0.200 kg

Codici di ordinazione

TAPPO DI CARICO / FILTRO ARIA COMPLETO

Esempio: TAP114 | 1 | L10 | A | 1 | P01

Serie
TAP114

Lunghezza
1 | **3**

Filtrazione
L10 Carta impregnata in resina 10 µm

Guarnizione
A NBR

Versione
1 Con cestello

Esecuzione
P01 MP Filtri standard
Pxx Personalizzata

ELEMENTO FILTRANTE

Esempio: A114 | 1 | L10 | P01

Serie elemento filtrante
A114

Lunghezza
1 | **3**

Filtrazione
L10 Carta impregnata in resina 10 µm

Esecuzione
P01 MP Filtri standard
Pxx Personalizzata

Dimensioni

TAP114		
Lunghezza	**H [mm]**	**H2 [mm]**
1	44	30
3	71	60

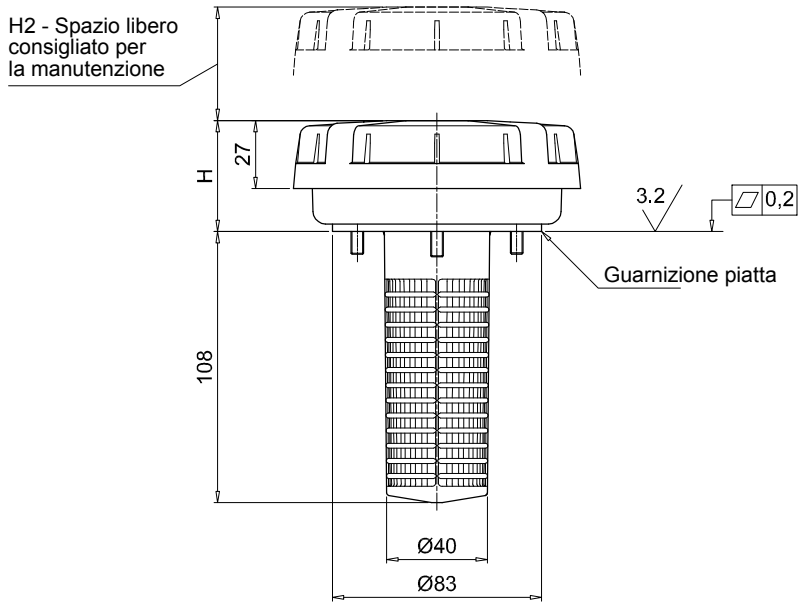

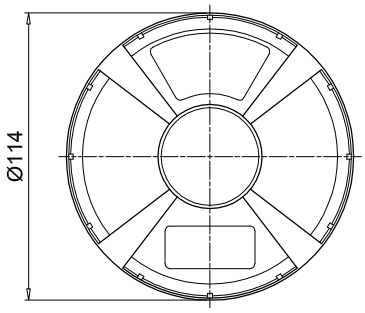

Fori sul serbatoio

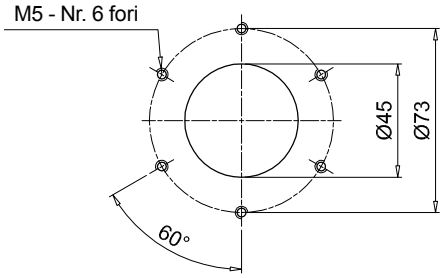

Versione fornita con frangiflusso

TAP 115 - SAP 115

Tappi di carico e filtri aria in poliammide per portate inferiori a 3000 l/min

TAP 115 INFORMAZIONI GENERALI

Caratteristiche tecniche

Tappi di Carico e Filtrazione Aria

Tappi di carico e filtri aria in poliammide
Portate inferiori a 2150 l/min

TAP115 è una gamma di grandi filtri aria in plastica compatti e tappi di carico per la protezione del serbatoio contro la contaminazione solida contenuta nell'aria e il riempimento del fluido negli impianti durante le procedure di messa in servizio e manutenzione.
Sono montati direttamente sul serbatoio.

Caratteristiche disponibili:
- Attacco flangiato, per una portata massima di 2150 l/min
- Elemento filtrante sostituibile
- Filtrazione a cellulosa fine e microfibra per ottenere un buon livello di pulizia nel serbatoio. I setti filtranti in poliestere sono un'opzione per condizioni ambientali pesanti (alta umidità, sabbia ...)
- Indicatore di intasamento visivo
- Cestello di riempimento, per trattenere la contaminazione grossolana contenuta nel fluido e per diffondere il flusso del fluido nel serbatoio

Applicazioni tipiche:
- Sistemi idraulici
- Macchine mobili
- Attrezzature industriali

Portata Δp 0.02 bar

	Portate [l/min]	
Filtrazione	A03	L10
TAP115 lunghezza 1	1600	2000
TAP115 lunghezza 2	2150	2150

Materiali
- Coperchio/flangia: Poliammide
- Elemento filtrante: Microfibra, Carta impregnata in resina
- Guarnizione: NBR, FPM
- Cestello/vite: Acciaio galvanizzato

Indicatori di intasamento
- Reset manuale
- Pressione di taratura 0.062 bar ±10%

Temperatura
Da -25°C a +100°C

Peso
TAP 115 lunghezza 1 0.460 kg
TAP 115 lunghezza 2 0.585 kg

Codici di ordinazione

TAPPO DI CARICO / FILTRO ARIA COMPLETO

Esempio: TAP115 | 2 | F | A03 | A | 1 | A | P01

Serie
TAP115

Lunghezza
1 | **2**

Connessione
F Flangia

Filtrazione
A03 Microfibra inorganica 3 µm
L10 Carta impregnata in resina 10 µm

Guarnizione
A NBR **V** FPM

Guarnizione
1 Con cestello

Indicatore di intasamento
A Senza indicatore
B Con indicatore d'intasamento visivo

Esecuzione
P01 MP Filtri standard
Pxx Personalizzata

ELEMENTO FILTRANTE

Esempio: A115 | 2 | A03 | P01

Serie elemento filtrante
A115

Lunghezza
1 | **2**

Filtrazione
A03 Microfibra inorganica 3 µm
L10 Carta impregnata in resina 10 µm

Esecuzione
P01 MP Filtri standard
Pxx Personalizzata

Dimensioni

TAP115		
Lunghezza	**H [mm]**	**H2 [mm]**
1	91	55
2	155	80

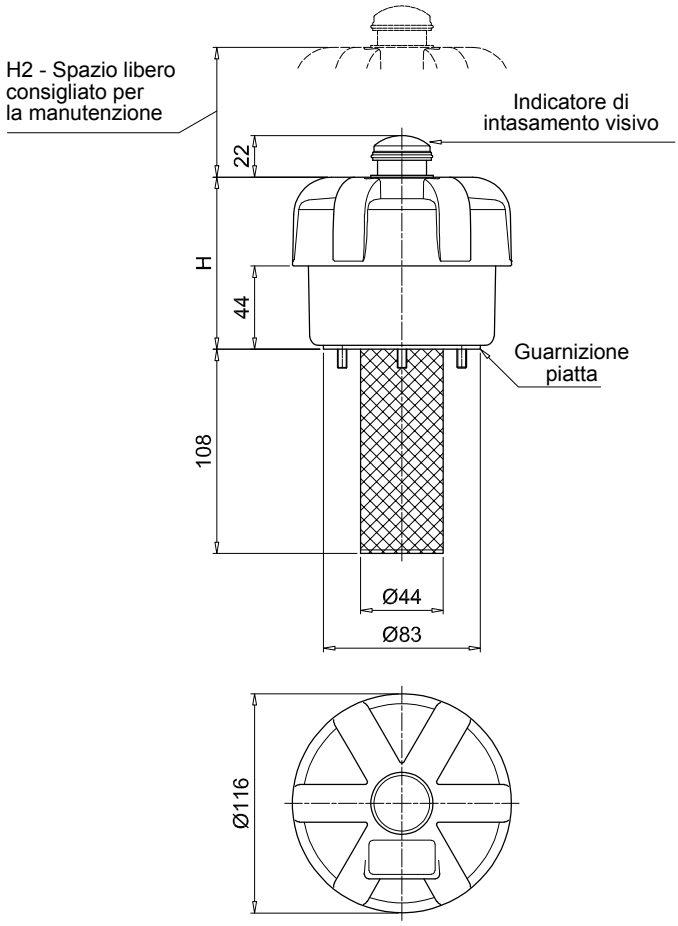

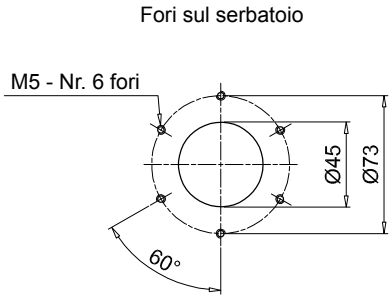

SAP 115 INFORMAZIONI GENERALI

Caratteristiche tecniche

Tappi di Carico e Filtrazione Aria

Tappi di carico e filtri aria in poliammide
Portate inferiori a 3000 l/min

SAP115 è una gamma di grandi filtri aria in plastica per la protezione del serbatoio dalla contaminazione solida nell'aria.
Sono montati direttamente sul serbatoio.

Caratteristiche disponibili:
- Attacchi filettati maschi fino a 1 1/2", per una portata massima di 3000 l/min
- Elemento filtrante sostituibile
- Filtrazione a cellulosa fine e microfibra per ottenere un buon livello di pulizia nel serbatoio. I setti filtranti in poliestere sono un'opzione per condizioni ambientali pesanti (alta umidità, sabbia ...)
- Indicatore di intasamento visivo
- Frangiflusso, per evitare che il fluido fuoriesca attraverso il filtro aria
- Cestello di riempimento, per trattenere la contaminazione grossolana contenuta nel fluido e per diffondere il flusso del fluido nel serbatoio

Applicazioni tipiche:
- Sistemi idraulici
- Macchine mobili
- Attrezzature industriali

Portata Δp 0.02 bar

Portate [l/min]		
Filtrazione	A03	L10
SAP115 lunghezza 1 - G1"	1830	2170
SAP115 lunghezza 2 - G1"	2800	2800
SAP115 lunghezza 1 - G1 1/2"	1995	2330
SAP115 lunghezza 2 - G1 1/2"	3000	3000

Materiali
- Coperchio/flangia: Poliammide
- Elemento filtrante: Microfibra, Carta impregnata in resina
- Collegamento: Poliammide
- Guarnizione: NBR, FPM

Indicatori di intasamento
- Reset manuale
- Pressione di taratura 0.062 bar ±10%

Temperatura
Da -25°C a +100°C

Peso
SAP 115 lunghezza 1 0.410 kg
SAP 115 lunghezza 2 0.525 kg

Codici di ordinazione

TAPPO DI CARICO / FILTRO ARIA COMPLETO

Esempio: SAP115 | 2 | A | A03 | A | 1 | A | P01

Serie
SAP115

Lunghezza
1 | **2**

Connessione
A G 1"
C G 1 1/2"

Filtrazione
A03 Microfibra inorganica 3 µm
L10 Carta impregnata in resina 10 µm

Guarnizione
A NBR

Versione
0 Standard
1 Con funzione frangiflusso

Indicatore di intasamento
A Senza indicatore
B Con indicatore di intasamento visivo

Esecuzione
P01 MP Filtri standard
Pxx Personalizzata

ELEMENTO FILTRANTE

Esempio: A115 | 2 | A03 | P01

Serie elemento filtrante
A115

Lunghezza
1 | **2**

Filtrazione
A03 Microfibra inorganica 3 µm
L10 Carta impregnata in resina 10 µm

Esecuzione
P01 MP Filtri standard
Pxx Personalizzata

Dimensioni

SAP115							
Lunghezza	Connessione	H [mm]	H1 [mm]	H2 [mm]	H3 [mm]	H4 [mm]	A/F [mm]
1	A	106	18	55	17	42	41
	C	111	23	55	22	42	55
2	A	170	18	80	17	106	41
	C	175	23	80	22	106	55

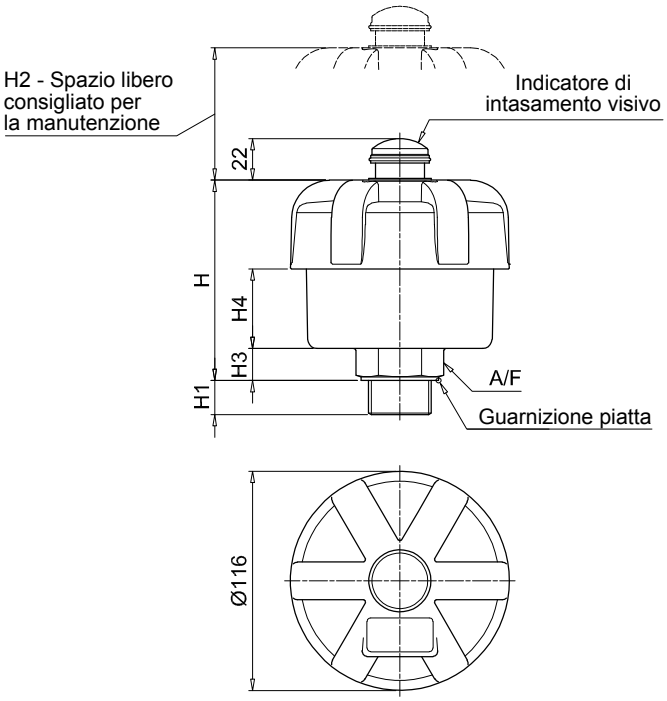

WORLDWIDE NETWORK

CANADA • CHINA • FRANCE • GERMANY • INDIA • SINGAPORE
UNITED ARAB EMIRATES • UNITED KINGDOM • USA

MPFILTRI®

PASSION TO PERFORM

mpfiltri.com
Scan or click me!

MP Filtri reserves the right to make modifications to the models and versions of the described products at any time for both technical and/or commercial reasons.
For updated information please visit our website: www.mpfiltri.com. The colors and the pictures of the products are purely indicative.
Any reproduction, partial or total, of this document is strictly forbidden. All rights are strictly reserved

MF001000035
IT - 2026.06